3830 MINI-LUX

ZAWÓR KULOWY GW/GW



TYP

Pełny przelot, sześciokątny.

TEMPERATURA PRACY

od -20°C do +90°C

MATERIAŁY I KONSTRUKCJA

Korpus wykonany z mosiądzu CW617N, kula i trzpień zaworu z mosiądzu CW614N. Rączka z poliamidu. Uszczelnienie kuli z PTFE, oringi z NBR. Gwinty zgodne z ISO 228.

WARIANTY PRODUKTU

Rozmiar gwintów BSPP	rozmiar nominalny	waga [kg]	ciśnienie robocze [bar]	nr artykułu
1/8"	6	0,11	10	RB3830010000
1/4"	8	0,10	10	RB3830020000
3/8"	10	0,08	10	RB3830030000
1/2"	15	0,13	10	RB3830040000

WŁAŚCIWOŚCI I ZASTOSOWANIE

Zawór kulowy z mosiądzu niklowanego umożliwiający przepływ sprężonego powietrza lub nieagresywnych chemicznie cieczy. Szerokie zastosowania przemysłowe i gospodarcze.

PARAMETRY TECHNICZNE

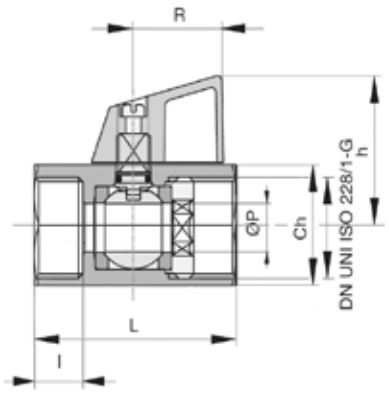

gwint BSPP	ØP	h	l	L	R	Ch	Kv
1/8"	8	29	8	41	20,5	21	4,3
1/4"	8	29	10	41	20,5	21	4,3
3/8"	8	29	10	41	20,5	21	2,7
1/2"	10	31	11	46	20,5	25	5,4

+48 75 615 20 30
biuro@intertech.info.pl
intertech24.pl