3110 T DEVIA-SFER

ZAWÓR KULOWY TRÓJDROŻNY 3XGW



TYP

Pełny przelot, układ T, montaż od góry.

TEMPERATURA PRACY

od -15°C do +120°C

MATERIAŁY I KONSTRUKCJA

Korpus i kula wykonane z mosiądzu CW617N, trzpień zaworu z mosiądzu CW614N. Dźwignia stalowa. Uszczelnienie kuli z PTFE, oringi z FKMi EPDM. Gwinty zgodne z EN 10226. Zgodny ze standardem ISO 5211 do sterowników siłowych.

WARIANTY PRODUKTU

Rozmiar gwintu	rozmiar nominalny	waga [kg]	ciśnienie robocze [bar]	nr artykułu
1/4"	8	0,34	25	RB3110020000
3/8"	10	0,31	25	RB3110030000
1/2"	15	0,42	25	RB3110040000
3/4"	20	0,57	16	RB3110050000
1"	25	0,85	16	RB3110060000
1 1/4"	32	1,19	10	RB3110070000
1 1/2"	40	1,82	10	RB3110080000
2"	50	2,86	10	RB3110100000
3”	80	9,01	6	RB3110140000

WŁAŚCIWOŚCI I ZASTOSOWANIE

Zawór kulowy z mosiądzu niklowanego umożliwiający przepływ sprężonego powietrza lub nieagresywnych chemicznie cieczy. Montowany od góry, z możliwością współpracy z siłownikiem w automatyce, robotyce, do sterowania przepływem w zautomatyzowanych i zdalnie sterowanych instalacji przesyłowych.

INSTRUKCJA

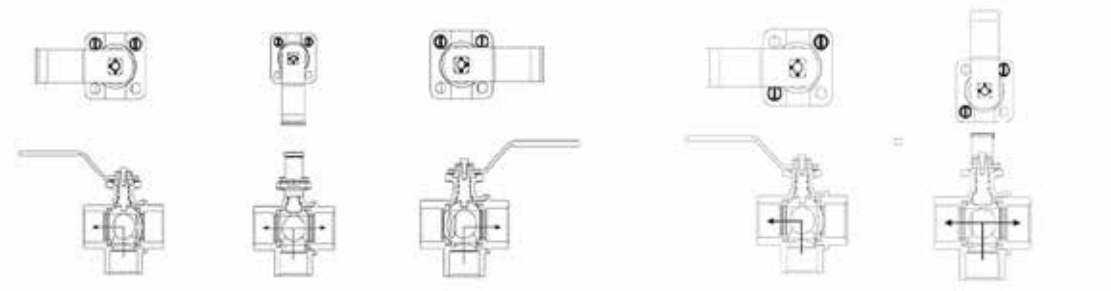

+48 75 615 20 30
biuro@intertech.info.pl
intertech24.pl

INTERTECH

PARAMETRY TECHNICZNE

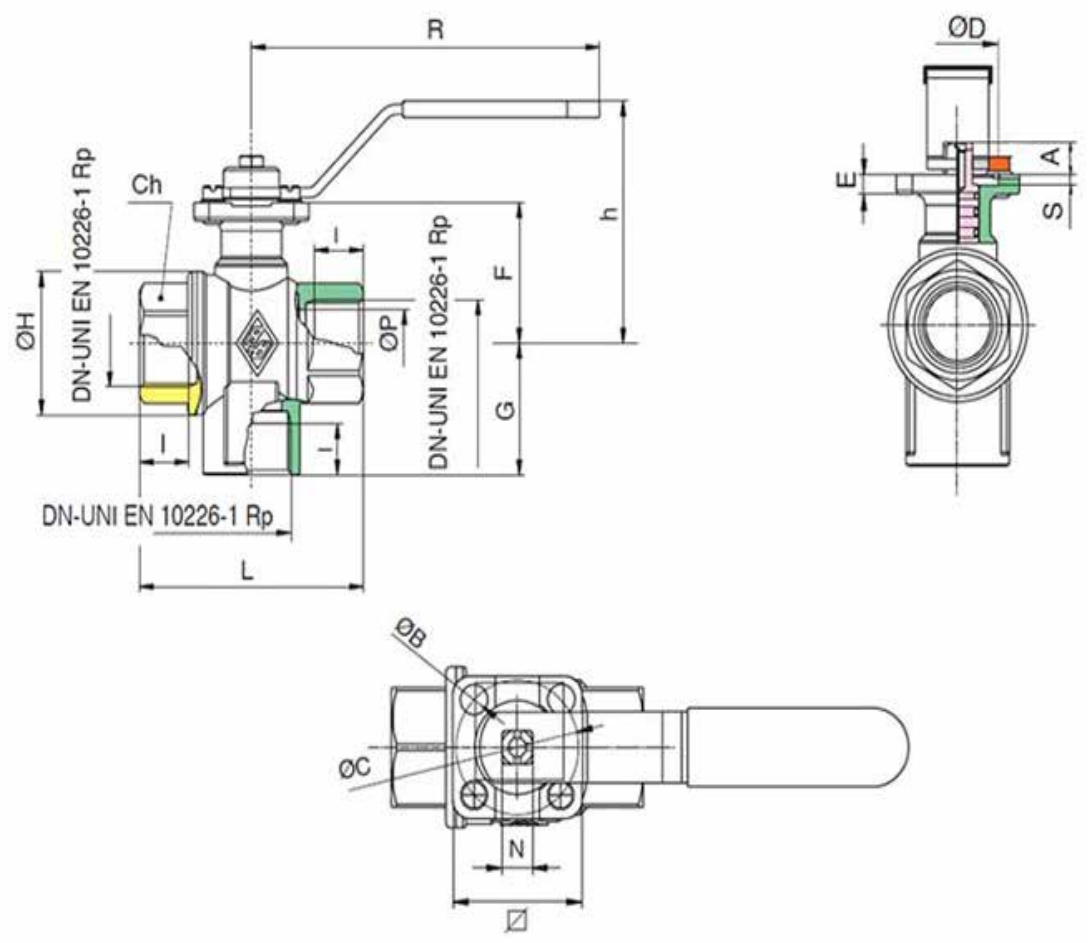

				ISO 5211													
gwint BSP	ØP	l	Ch	A	ØB	ØC	ØD	S	□	E	F	G	N	ØH	L	h	R	Kv
1/4"	10	11	22	7	M7	F03 36	25	2	38	5,5	28,5	26	9	28	52	60	115	1,5
3/8"	10	11,4	22	7	M7	F03 36	25	2	38	5,5	28,5	26	9	28	52	60	115	1,8
1/2"	15	15	27	9	M7	F03 36	25	2	38	6	31	33,5	9	34,5	64	62	115	3,9
3/4"	20	16,3	32	9	M7	F03 36	25	3	38	6	42	39,5	9	43	74	73	115	7,9
1"	25	19,1	41	9	M7	F03 36	25	3	38	6,5	45	47	9	53	89	76	115	13
1 1/4"	32	21,4	50	9	M7	F03 36	25	3	38	6	49	54,5	9	63	100	79,5	115	20,7
1 1/2"	40	21,4	55	11	7	F05 50	35	3	50	8	61,5	61,5	11	77	110	95	170	38,7
2"	50	25,7	70	11	7	F05 50	35	3	50	8,5	67	73	11	93	130	101	170	54
3"	80	33,3	105	-	-	-	-	-	-	-	-	106	20	148	197	150	260	145,7

+48 75 615 20 30
biuro@intertech.info.pl
intertech24.pl