3300 T COMBI-SFER

ZAWÓR KULOWY TRÓJDROŻNY 3XGW



TYP

Pełny przelot, układ T

TEMPERATURA PRACY

od -10°C do +120°C

MATERIAŁY I KONSTRUKCJA

Korpus i kula wykonane z mosiądzu CW617N, trzpień zaworu z mosiądzu CW614N. Dźwignia aluminiowa.Uszczelnienie kuli z PTFE, oringi z FKM. Gwinty zgodne z ISO 228 i EN 10226.

WARIANTY PRODUKTU

Rozmiar gwintu BSPP	rozmiar nominalny	waga [kg]	ciśnienie robocze [bar]	nr artykułu
1/4"	8	0,73	55	RB3300020000
3/8"	10	0,68	55	RB3300030000
1/2"	15	0,66	50	RB3300040000
3/4"	20	1,10	50	RB3300050000
1"	25	1,67	45	RB3300060000
1 1/4"	32	2,23	35	RB3300070000
1 1/2"	40	3,36	35	RB3300080000
2"	50	5,47	35	RB3300100000

WŁAŚCIWOŚCI I ZASTOSOWANIE

Zawór kulowy z mosiądzu niklowanego umożliwiający przepływ sprężonego powietrza lub nieagresywnych chemicznie cieczy. Wysokie parametry techniczne i szerokie zastosowania przemysłowe i gospodarcze.

INSTRUKCJA

W zaworach typu T, rączka pracuje tylko w dwóch pozycjach, dlatgo przed jej montażem, należy upewnić się, w jaki sposób zmiana pozycji rączki o 90° zmieni kierunek przepływu medium w zaworze. Aby zmienić kongifurację, należy zdemontować rączkę i zamocować ją ponownie w pozycji wyjściowej.

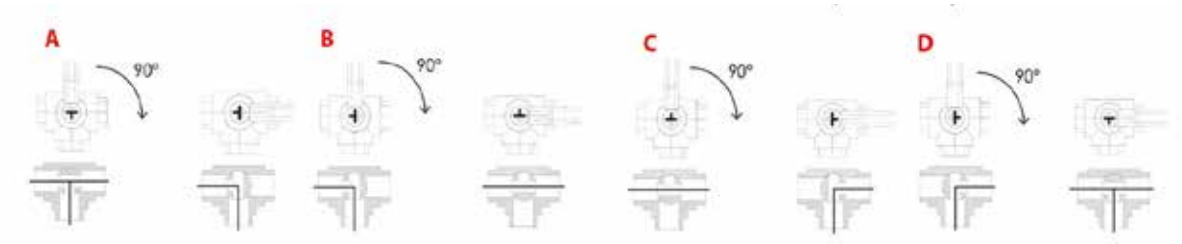

+48 75 615 20 30
biuro@intertech.info.pl
intertech24.pl

INTERTECH

PARAMETRY TECHNICZNE

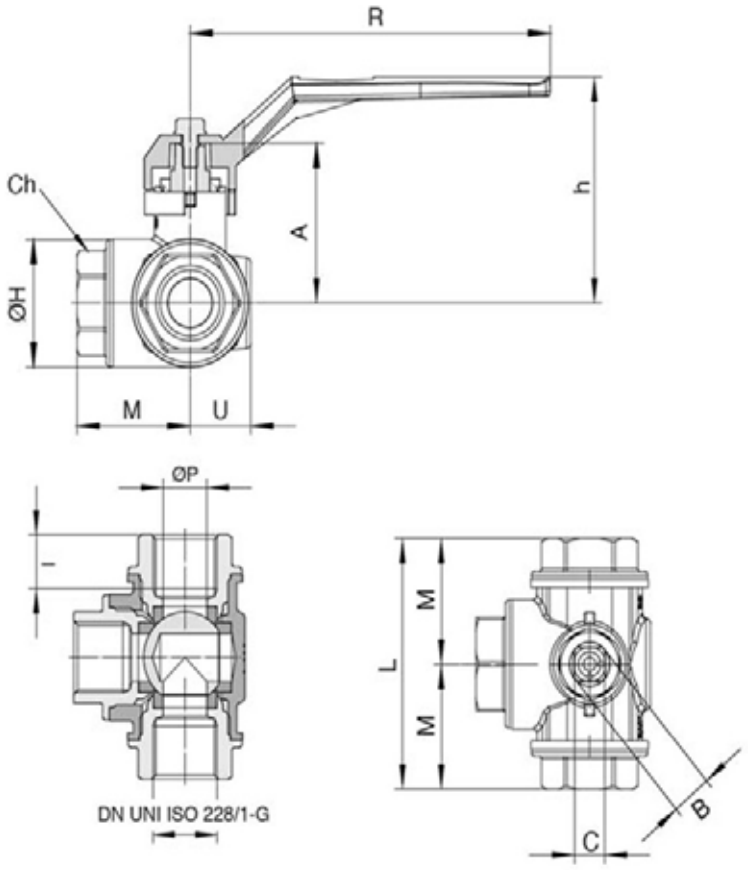

gwint BSPP	ØP	h	ØH	I	L	M	Ch	R	U	A	B	C	Kv	PN [bar]
1/4"	11	66	39	19	77	38,5	22	125	21,0	48	8,1	11,5	1,5	55
3/8"	12	66	39	19	77	38,5	22	125	21,0	48	8,1	11,5	2,5	55
1/2"	14	66	39	19	77	38,5	27	125	21,0	48	8,1	11,5	3,5	50
3/4"	18	83	47	23	91,4	45,7	34	145	24,5	58,6	12,1	16	7	50
1"	23	98	54,4	24,7	104	52	41	170	29,0	67,5	13,7	18	12	45
1 1/4"	29	99	64,4	27,4	118,4	59,2	50	170	33,5	72	13,7	18	19,5	35
1 1/2"	36	108	78,6	31,5	138	69	57	170	39,0	78,6	13,7	18	37	35
2"	45	139	93,6	36	162	81	70	260	47,0	107	18,1	22	52	35

+48 75 615 20 30
biuro@intertech.info.pl
intertech24.pl